Poz. 1.2 Strop (zbrojenie górne)

1:50

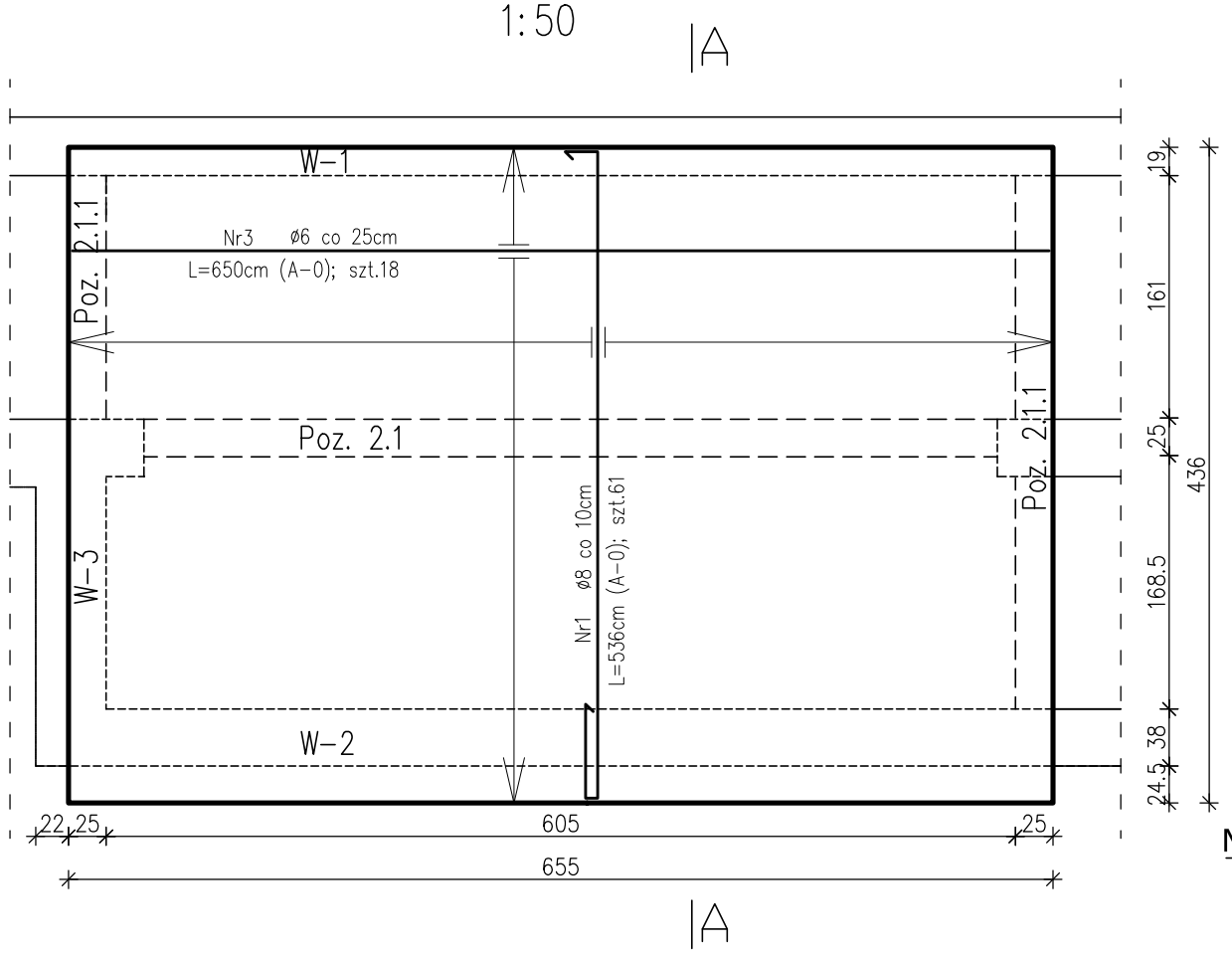

Poz. 1.2 Strop (zbrojenie dolne)

1:50

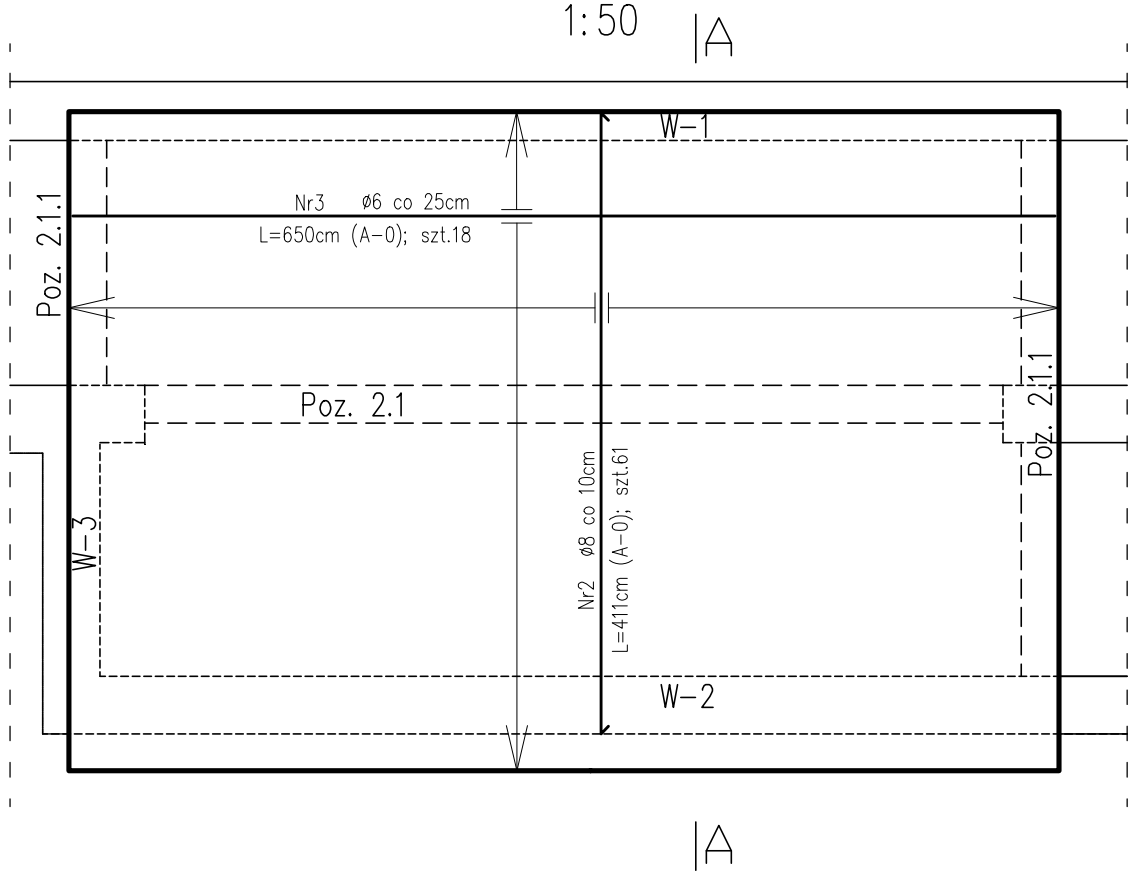

Przekrój A-A

1:25

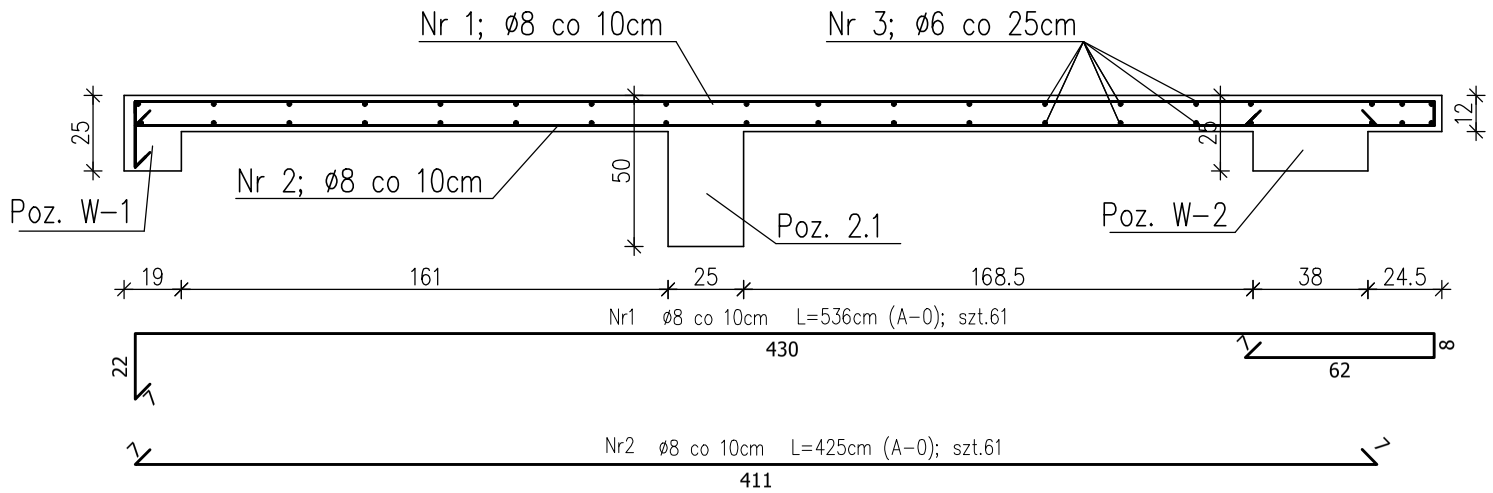

Szczegóły

1:25

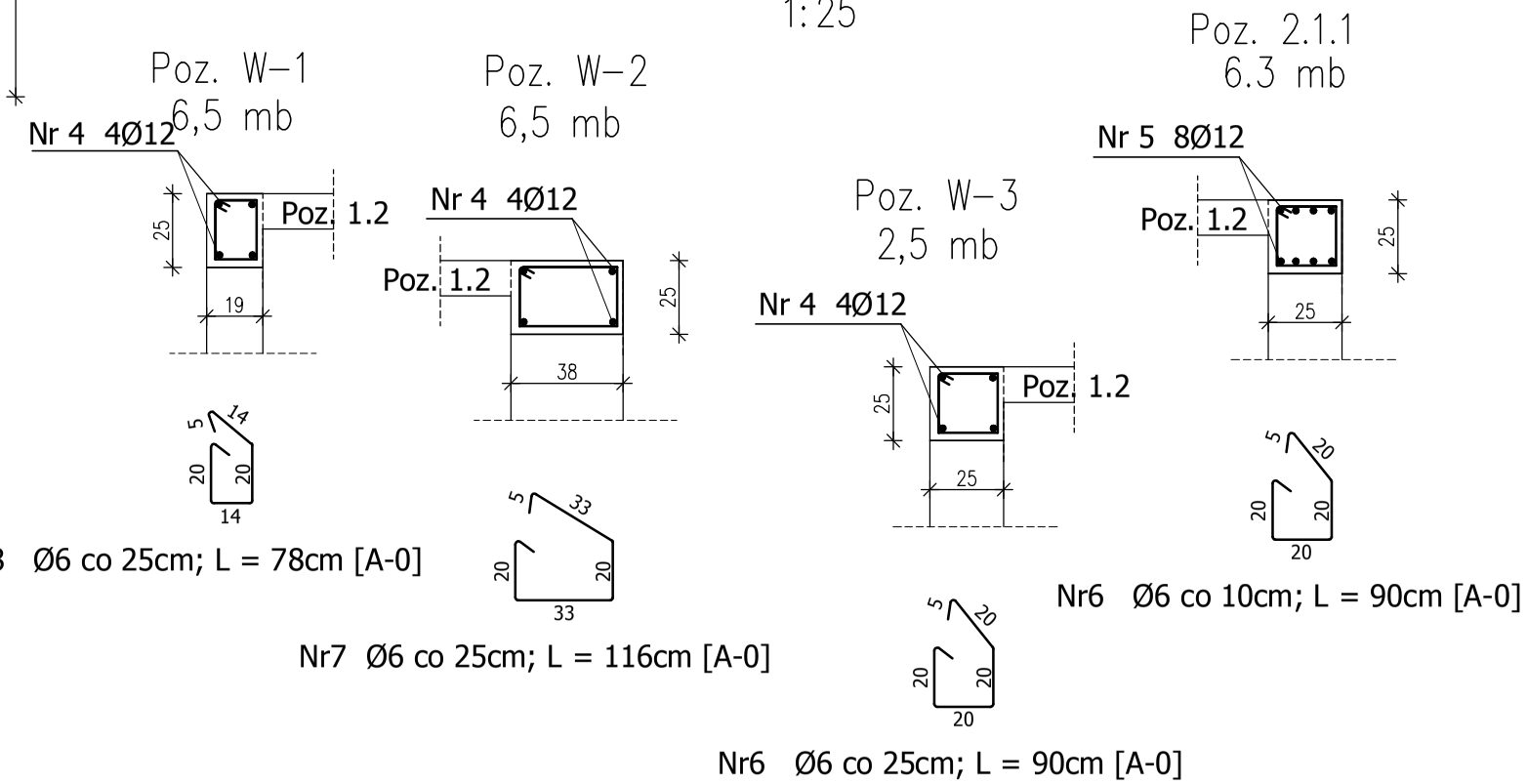

GRUBOŚĆ PŁYTY: 12cm
BETON B25

STAL A-0 [St0S]
Otulina: 2,5cm

OBIEKT:	PROJEKT BUDOWLANY ZAMIENNY PRZEBUDOWY I REMONTU WNĘTRZ BUDYNKU MIEJSKIEGO OŚRODKA KULTURY W WYSOKIEM MAZOWIECKIEM przy ul. Ludowej 19			Nr rys. 5
				Skala 1:50
Nazwa rys.	**Poz.1.1 Strop, Poz.2.1 Podciąg**			podpisy
projektant	*mgr inż. S. Sanejko*	Upr.BŁ/138/93	12.12.2016	
opracował	*mgr inż. J .Zasim*			