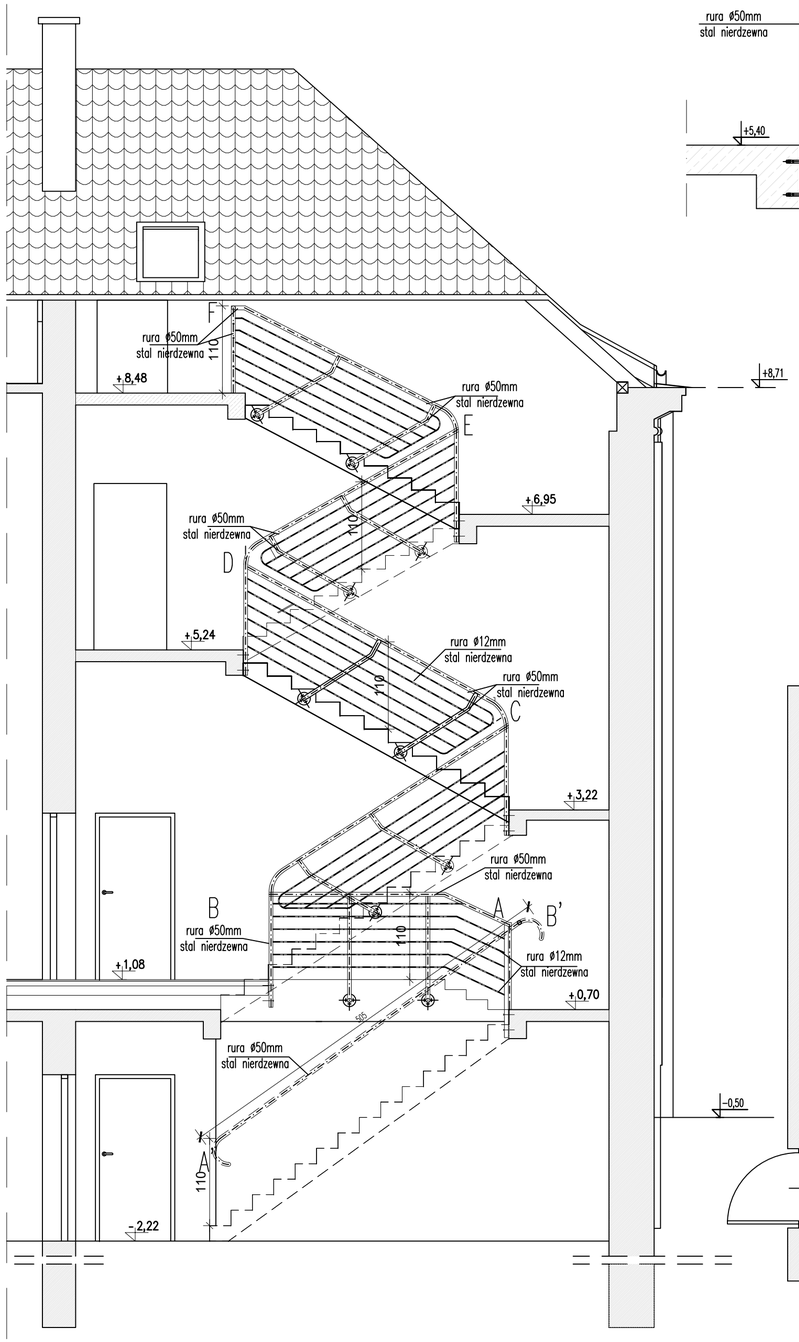

WIDOK PRZĘSŁA
skala 1:50

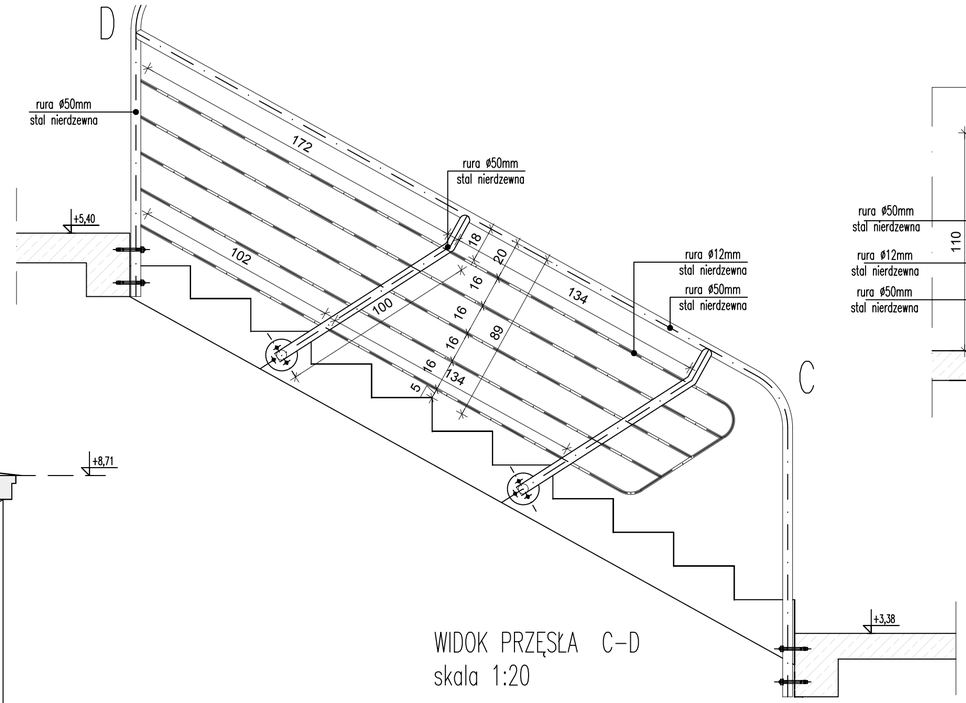

WIDOK PRZĘSŁA C–D
skala 1:20

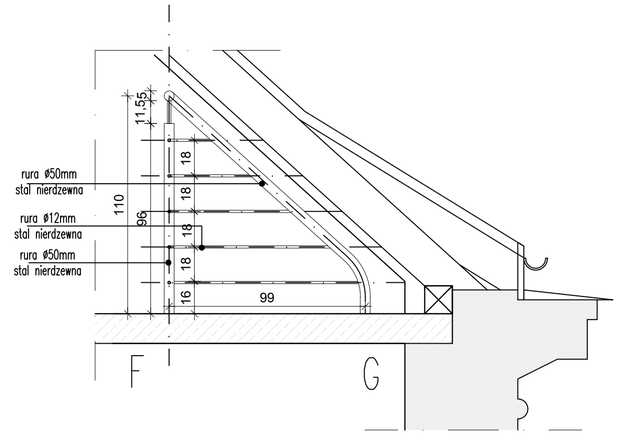

WIDOK PRZĘSŁA F–G
skala 1:20

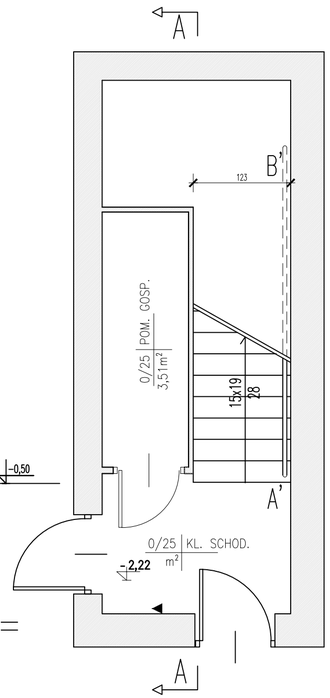

RZUT PIWNICY
skala 1:50

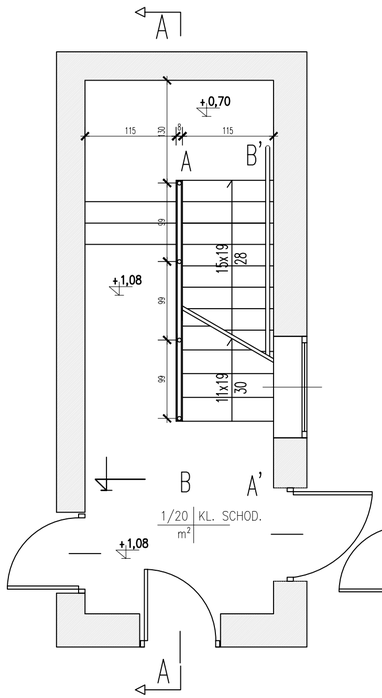

RZUT PARTERU
skala 1:50

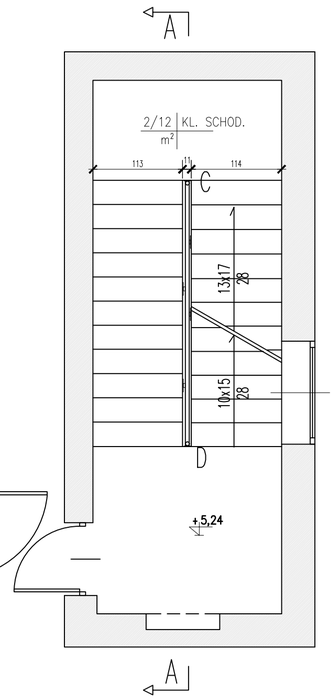

RZUT PIĘTRA
skala 1:50

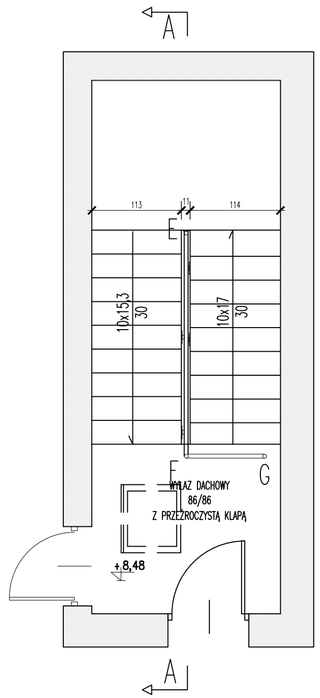

RZUT II PIĘTRA
skala 1:50

LEGENDA:

- ŚCIANY ISTNIEJĄCE
- ŚCIANY PROJEKTOWANE
- WYBURZENIA

Inwestycja:

PROJEKT WYKONAWCZY PRZEBUDOWY I REMONTU WNĘTRZ BUDYNKU MIEJSKIEGO OŚRODKA KULTURY W WYSOKIEM MAZOWIECKIEM przy ul. Ludowej 19

na dz. ewid. nr 1510/2

Inwestor:

Burmistrz Miasta Wysokie Mazowieckie
ul. Ludowa 19
18–200 Wysokie Mazowieckie

Jednostka projektowa:

Ptaszyński Architektura
ROMAN PTASZYŃSKI
ul. dr Ireny Białówny 9/6
15-437 Białystok

Faza opracowania:

PROJEKT WYKONAWCZY

Rysunek:

PROJEKT BALUSTRADY JEDNOPŁASZCZYZNOWEJ

Branża:		
Architektura:	Nr upraw.:	Podpis:
Projektant:		
mgr inż. arch. Roman Ptaszyński	BL-POKK-11/03	
Opracował:		
mgr inż. arch. Urszula Matys- Godlewska		
Sprawdzający:		
mgr inż. arch. Jacek Szlis	BL/96/01	

Projekt jest chroniony prawem autorskim. Projekt architektoniczny jest projektem nadrzędnym, wszystkie nieścisłości konsultować z Głównym Projektantem

Nr proj.:	Skala:	Data:	Nr rys.:	Rev.
PT-29/2016	1:50	12/12/2016	A-27	A